2xe URBAN CAMOU

electric scooter

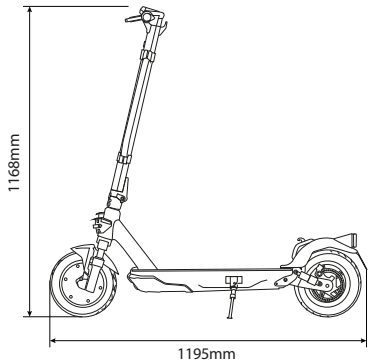

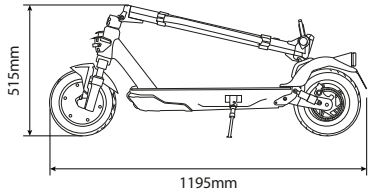

Scarica l'app Jeep e-mobility
per usare al meglio questo prodotto

Download on the App Store

GET IT ON Google Play

Ruote Tubeless da 10"

Display LED da 3.2"

Freno a disco posteriore

Specifiche tecniche

Codice Prodotto: JE-MO-210002
Codice Ean: 8052679454310

Informazioni generiche	
Telaio	in lega di magnesio
Sospensione	anteriore e posteriore
Velocità	L1: <= 6km/h | L2:<= 15km/h | L3: <= 20km/h | L4: <= 25km/h (velocità max)*
Pendenza max	26%
Freni	doppio freno: elettronico anteriore e a disco posteriore, KERS
Potenza motore	500W
Pneumatici	10" tubeless anteriore e posteriore
Protezione a bassa tensione	40V
Limite di corrente	18A
Tipologia motore	brushless
Carico massimo	100kg
Conducente	da 14 anni di età con l'utilizzo del casco e delle protezioni**. Controllare la normativa vigente nel proprio paese
Temperatura di esercizio	0°C / 45°C
Livello di protezione	IPX4
Tempo di ricarica	circa 5 ore
Autonomia	fino a 45km (soggetta a variazioni in base al peso del conducente, alla potenza utlizzata, alla temperatura ecc.)

Lorem ipsum

Sistema elettrico	
Motore	500W Brushless, Peak Power 700W
Freni	freno elettronico anteriore
Display	3.2" LED display
Batteria	48V, 9.6Ah, 461Wh
Luci	a LED anteriore e posteriore
Caricabatteria	54.6V, 2.0A
Bluetooth	funzionalità con app

Misure	
Peso netto	19Kg
Peso lordo	22.8Kg
Dimensioni prodotto aperto	1195 x 473 x 1168mm
Dimensioni prodotto chiuso	1195 x 473 x 515mm
Dimensioni packaging	1235 x 210 x 535mm

* In Svizzera livelli di velocità 6-15-20km/h come da normativa vigente. **In Italia la materia è attualmente disciplinata dalla legge L 27/12/2019 N.160